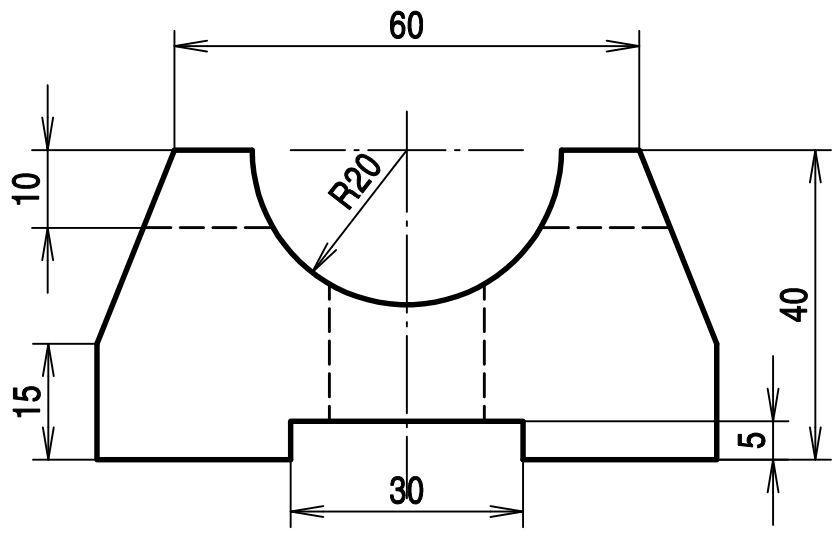

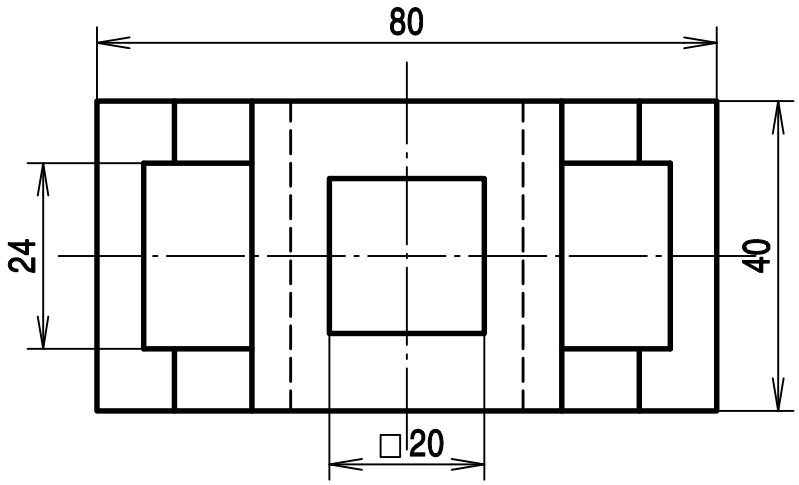

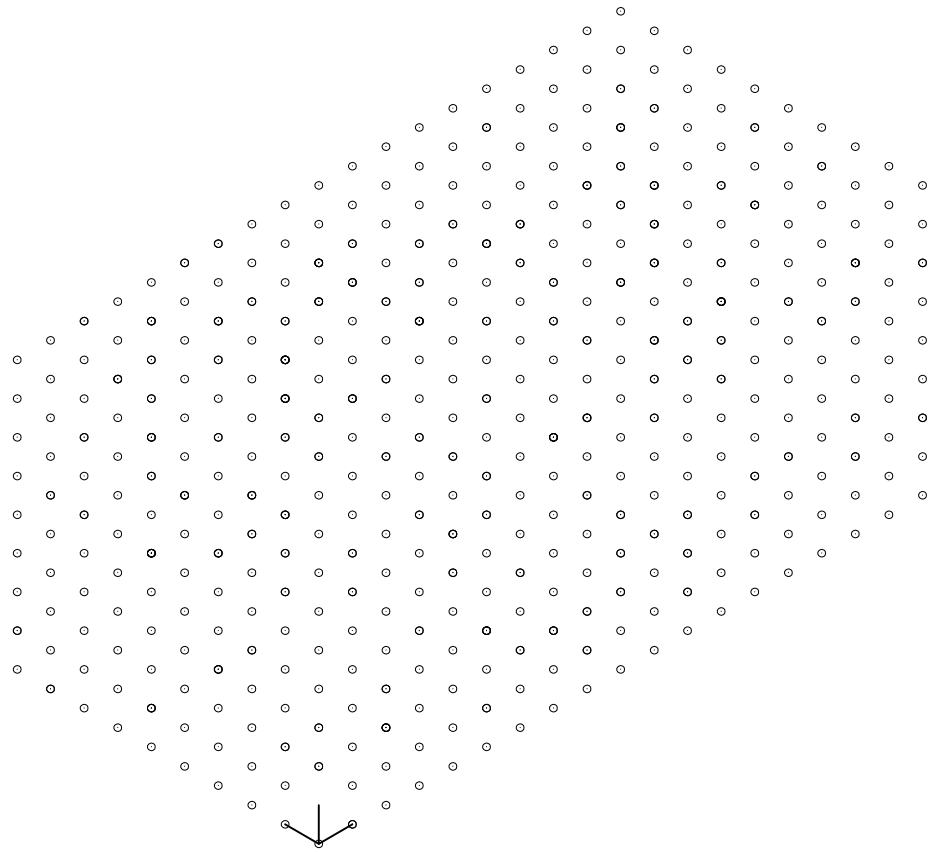

Hãy biểu diễn vật thể bằng các hình chiếu,hình cắt và hình chiếu trục đo vuông góc đều (chú ý giao tuyến)

Sinh viên			BIỂU DIỄN VẬT THỂ
Giảng viên	Vũ Quang Khải		
CĐ LÝ TỰ TRỌNG TP.HCM Lớp :			Tỷ lệ : 1:1 Số : 35